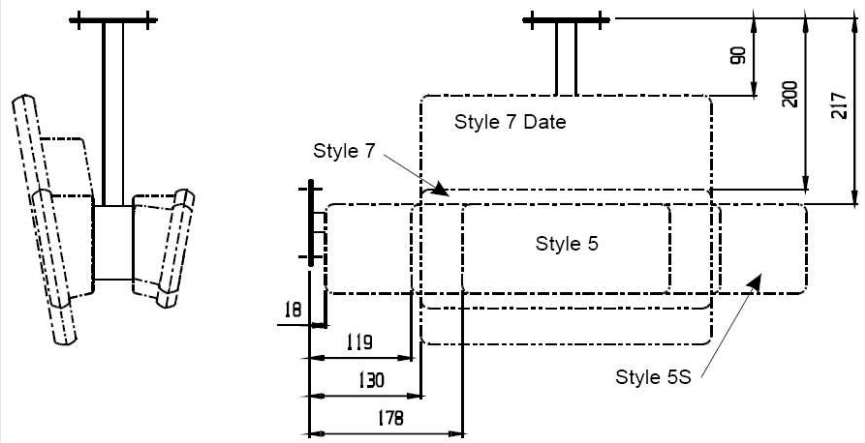

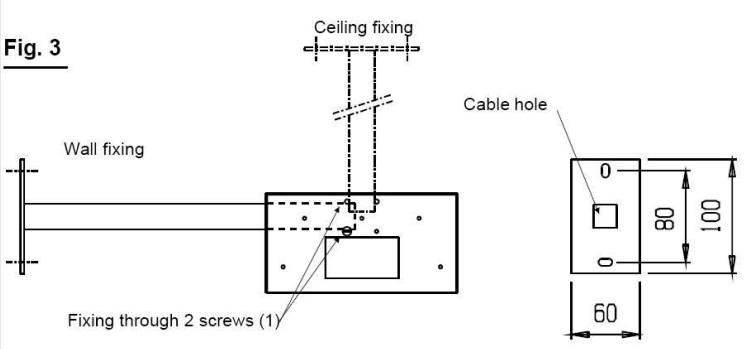

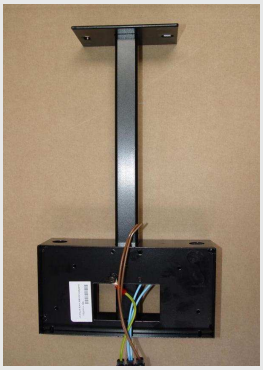

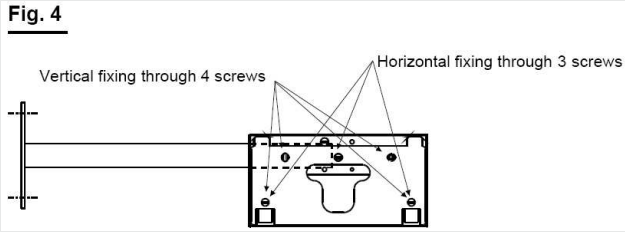

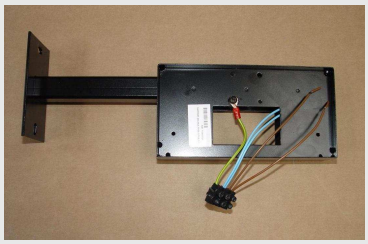

PW-BT-ST
Pende/Wandarm

+ Montagearm, geeignet für Digitaluhren der Serie BT
+ Installationshinweise:
  + Anschlusskabel wird durch die Pendenöffnung geführt
  + Befestigung der mitgelieferte(n) Montageplatte(n) nach Bedarf (siehe Fig. 4)
  + Fixierung der Uhr(en) unter Verwendung der beiden Befestigungsschrauben (siehe Fig. 3)
  + Anschluss der Anschlusskabel am Terminal der Montageplatte(n) laut Bedienungsanleitung

MATTIG-SCHAUER GmbH Gorskistraße 19 :: A-1230 Wien
Tel.: +43 (1) 61055-0 :: Fax: +43 (1) 61055-30 :: e-mail: office@mattig-schauer.at :: www.mattig-schauer.at
UID-Nr.: ATU 45163905 :: ARA-Nr.: 10722