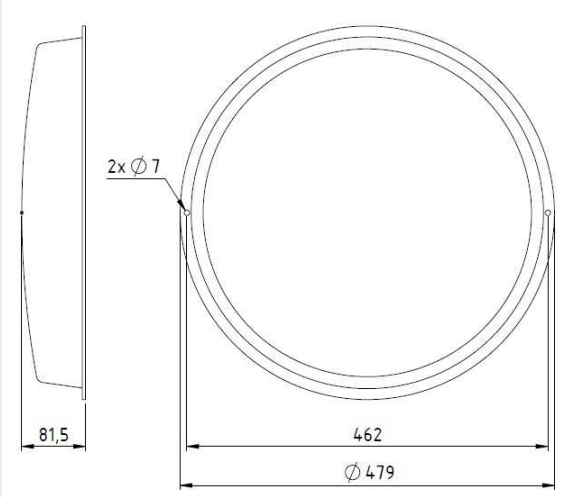

BS-PKN

Ballschutz für Analoguhren

+ Plexiglaskuppel
+ glasklarer Ballschutz aus Acrylglas (PMMA)
+ besonders geeignet zum Schutz von Analoguhren bis 40 cm Durchmesser der Serien B und T
+ witterungs- und alterungsbeständig
+ elastisch, bedingt schlagfest
+ vergleichsweise kratzunempfindlicher als andere Thermoplaste
+ beständig gegen Säuren und Laugen mittlerer Konzentration (ausgenommen Ethanol, Aceton und Benzol, d.h. keine Reinigung mit Alkohol oder Lösungsmitteln)

Technische Spezifikationen:

Größe:	48 cm Durchmesser
Stärke:	4 mm
Brechungsindex:	1,492 (zum Vergleich: 1,45…1,9 beim Mineralglas)

MATTIG-SCHAUER GmbH Gorskistraße 19 :: A-1230 Wien
Tel.: +43 (1) 61055-0 :: Fax: +43 (1) 61055-30 :: e-mail: office@mattig-schauer.at :: www.mattig-schauer.at
UID-Nr.: ATU 45163905 :: ARA-Nr.: 10722

MATTIG
WENZEL
NEUMANN